防爆型ベル　　安検合格品　BX－15

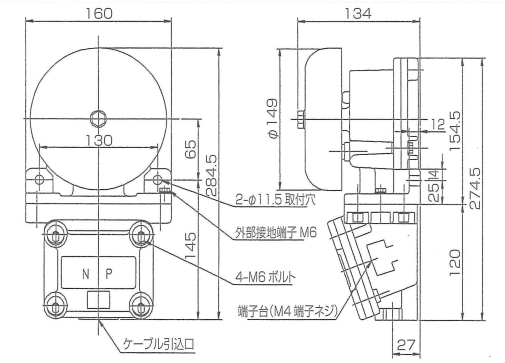

保護構造　ｄ２Ｇ４

電圧	電流	容量	音量
AC100V	220mA	22VA	85ｄB
AC200V	100mA	22VA	85ｄB
DC24V	333mA	8W	85ｄB
DC100V	80mA	8W	85ｄB

ABS、ＮＫ、ＪＧ規格品も製作出来ます。

防爆ブザー　　安検合格品　BXS－50

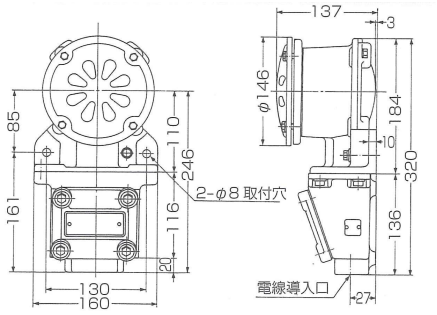

保護構造　ｄ２Ｇ４

電圧	電流	容量	音量
AC100V	500mA	50VA	95ｄB
AC200V	250mA	50VA	95ｄB

防塵ベル（BDA－15，BDD－15）

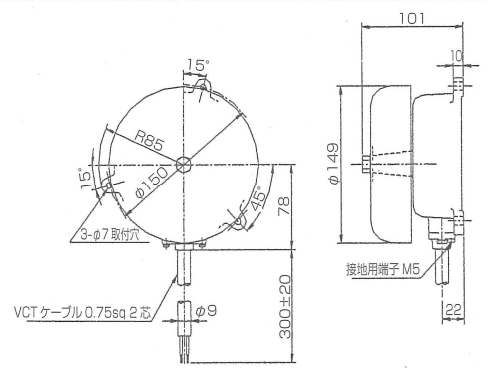

保護構造　ＩＰ５４

電圧	電流	容量	音量
AC100V	220mA	22VA	85ｄB
AC200V	100mA	22VA	85ｄB
DC24V	333mA	8W	85ｄB
DC100V	80mA	8W	85ｄB

防塵ブザー（BDS50）

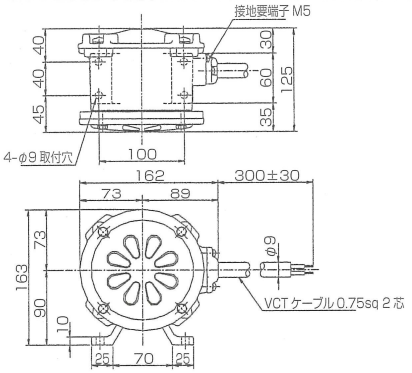

保護構造　ＩＰ５４

電圧	電流	容量	音量
AC100V	500mA	50VA	95ｄB
AC200V	250mA	50VA	95ｄB